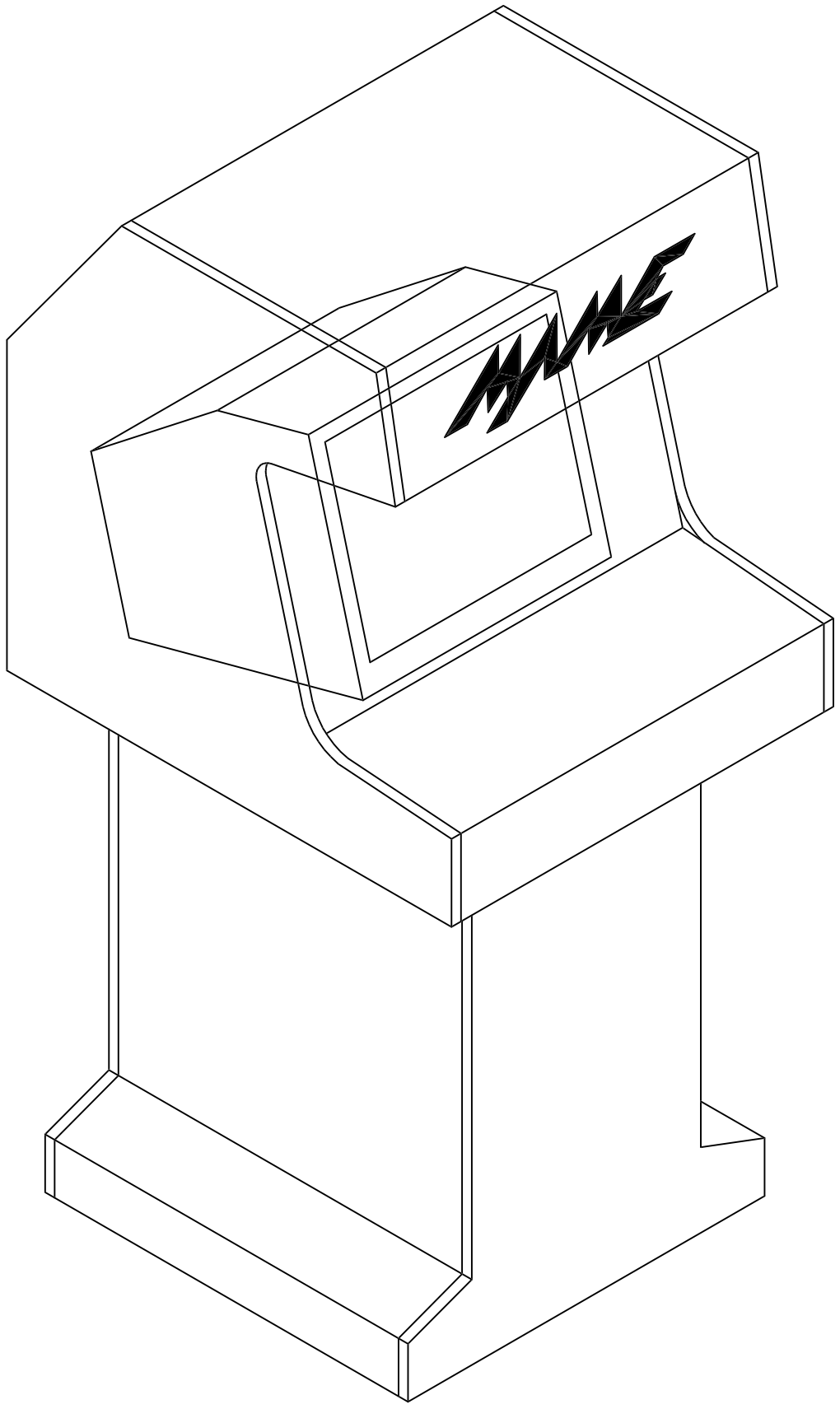

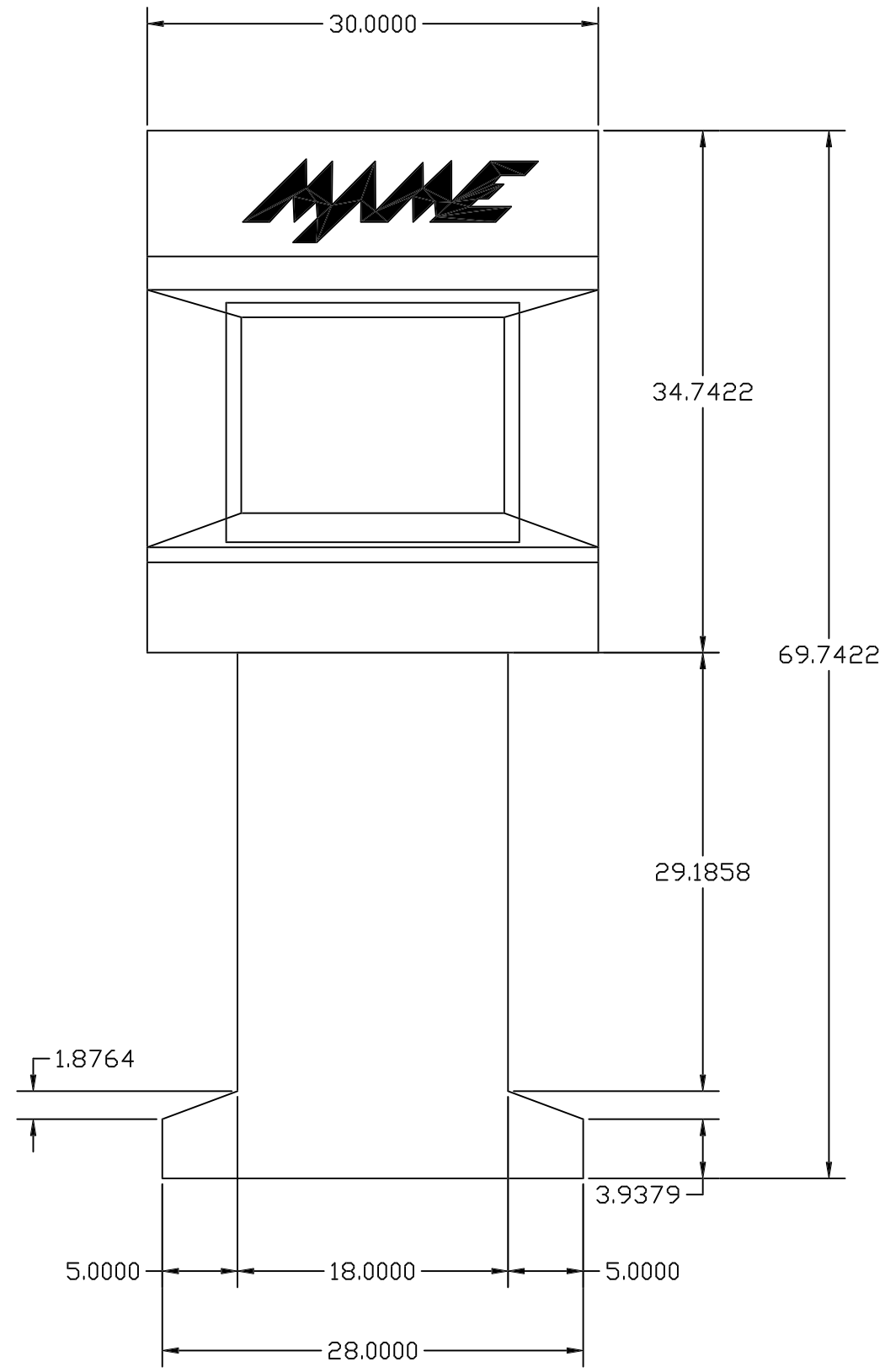
30.0000
34.7422
69.7422
29.1858
1.8764
3.9379
5.0000
18.0000
5.0000
28.0000

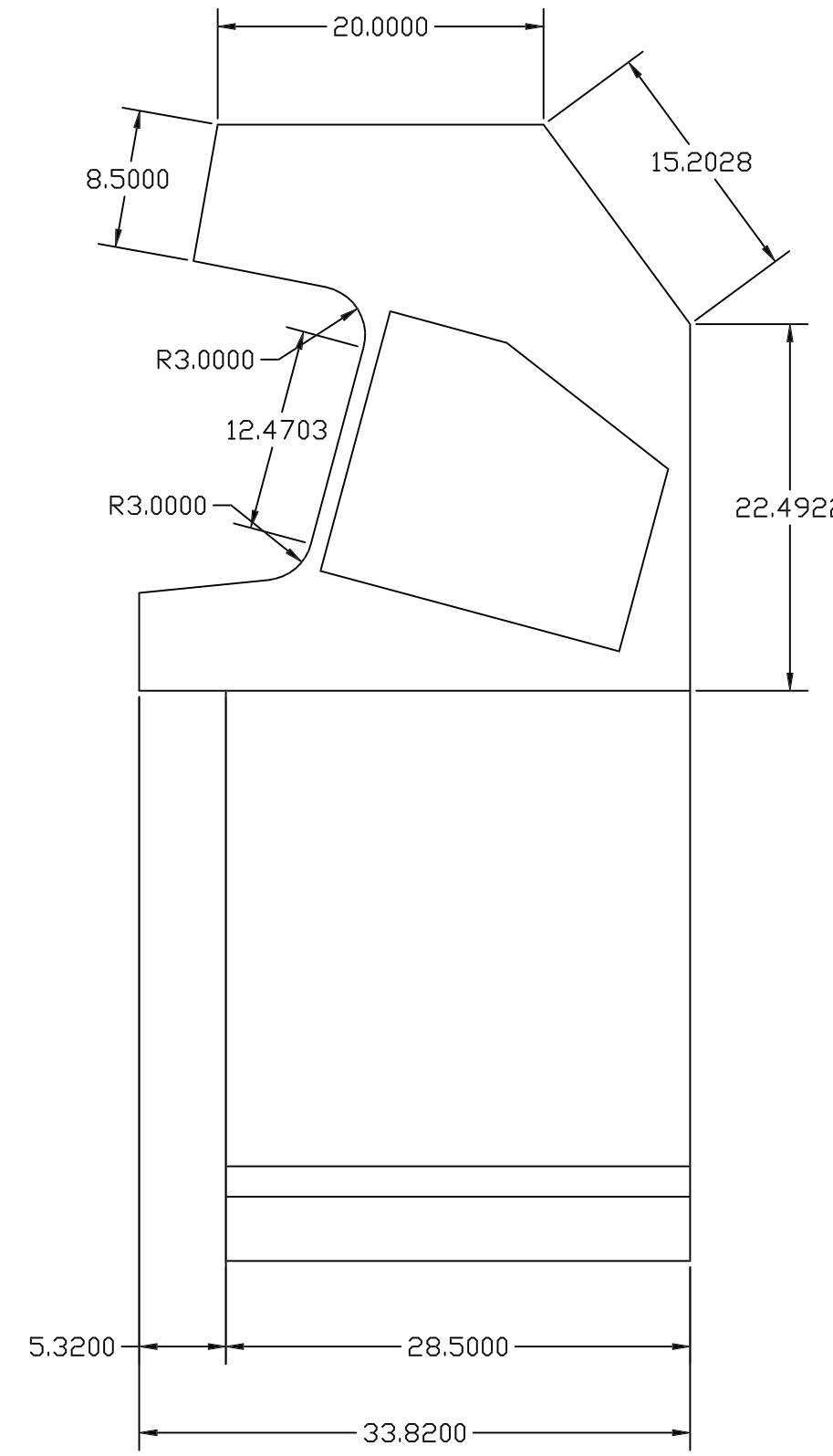
20.0000
8.5000
15.2028
R3.0000
12.4703
R3.0000
22.4922
5.3200
28.5000
33.8200